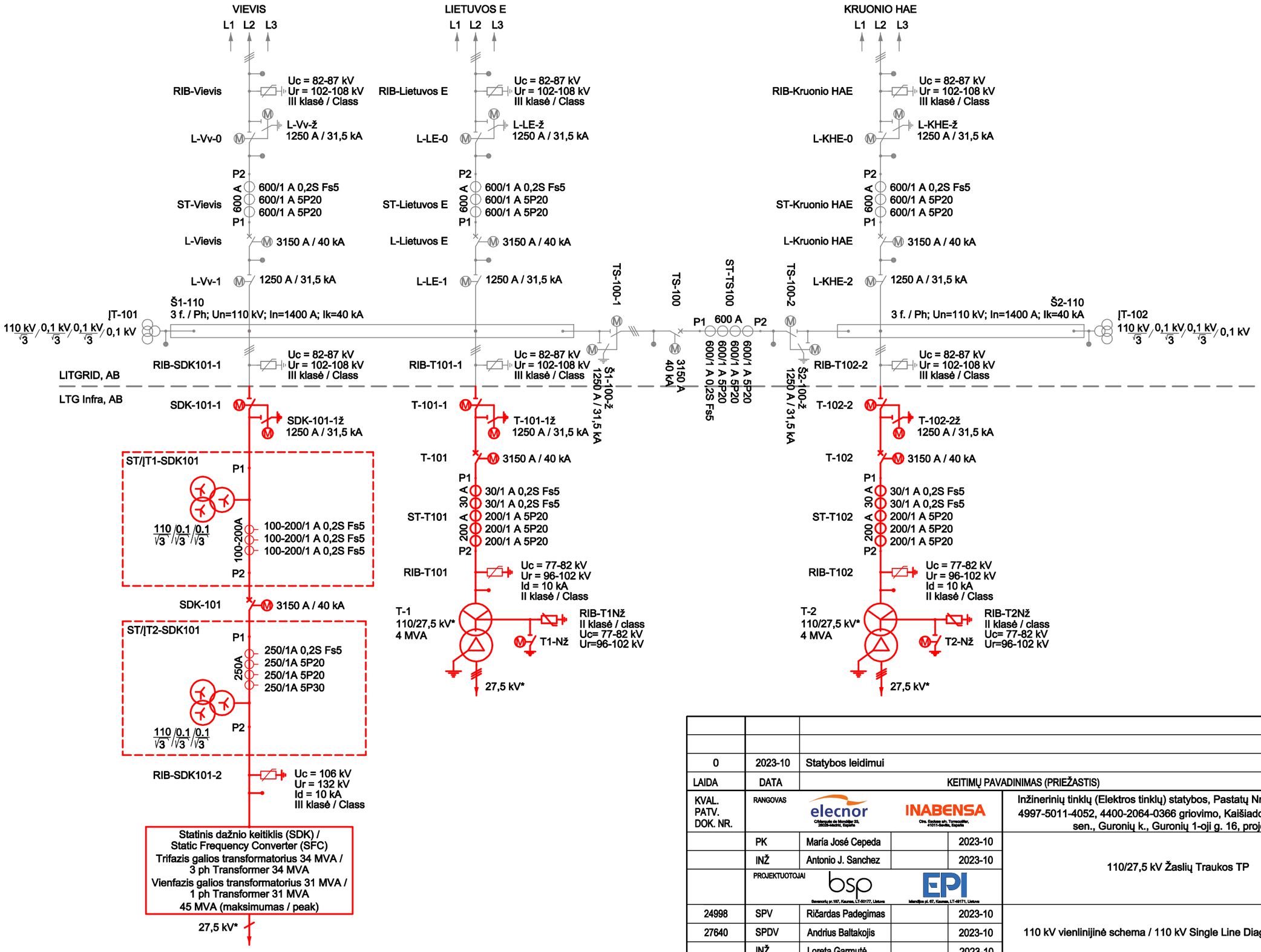

0	2023-10	Statybos leidimui		
LAIDA	DATA	KEITIMŲ PAVADINIMAS (PRIEŽASTIS)		
KVAL. PATV. DOK. NR.	RANGOVAS	elecnor (C/Manguito de Monsálbar 33, 28028-Madrid, España)	INABENSA (Cno. Esclusa s/n. Torneo/dilar, 41011-Sevilla, España)	Inžinerinių tinklų (Elektros tinklų) statybos, Pastatų Nr.4997-5011-4020, 4997-5011-4052, 4400-2064-0366 griovimo, Kaišiadorių r. sav., Žaslių sen., Guronių k., Guronių 1-oji g. 16, projektas
	PK	María José Cepeda	2023-10	110/27,5 kV Žaslių Traukos TP
	INŽ	Antonio J. Sanchez	2023-10	
	PROJEKTUOTOJAI	bsp (Savanorių pr.187, Kaunas, LT-50177, Lietuva)	EPI (Islandijos pl. 67, Kaunas, LT-49171, Lietuva)	
24998	SPV	Ričardas Padegimas	2023-10	110 kV vienlinijinė schema / 110 kV Single Line Diagram — LAIDA
27640	SPDV	Andrius Baltakojis	2023-10	0
	INŽ	Loreta Garmutė	2023-10	
STADIJA	STATYTOJAS:			LAPAS / LAPŲ
TP	LTG INFRA	AB „LTG Infra“ Geležinkelio g. 2, Vilnius		SII/T003-00-PP-E.B-01 — 1 / 1

25 kV TRAUKOS SCHEMA

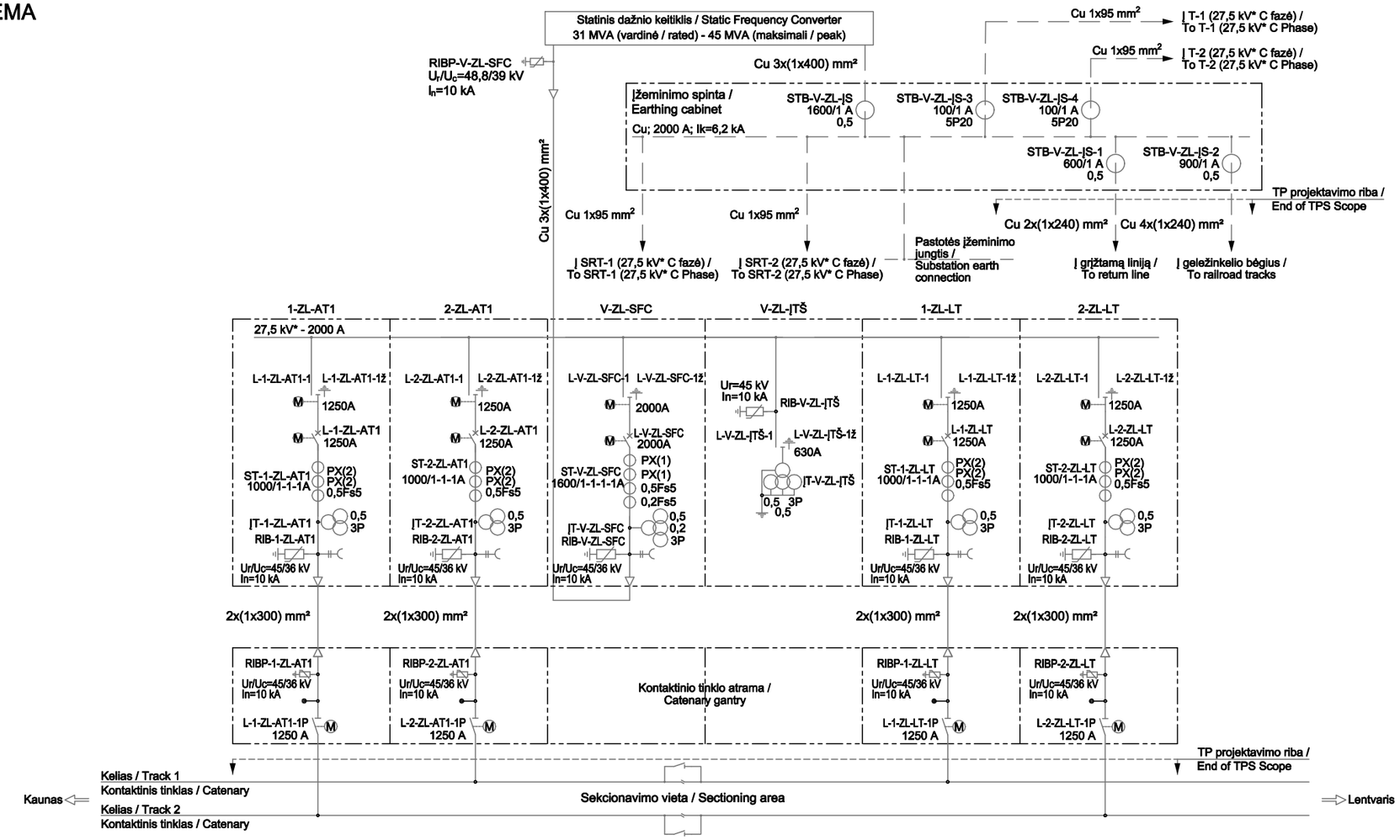

Narvelio funkcija / Cubicle function	1-ZL-AT1 KAUNAS	2-ZL-AT1 KAUNAS	V-ZL-SFC	V-ZL-ĮTŠ	1-ZL-LT VILNIUS	2-ZL-LT VILNIUS
Vardinė srovė / Cubicle rated current	≥2000 A /16 kA	≥2000 A /16 kA	≥2000 A /16 kA	≥2000 A /16 kA	≥2000 A /16 kA	≥2000 A /16 kA
Transf. koef. / CT/VT ratio	1000/1-1-1 A 27500/100-100 V	1000/1-1-1 A 27500/100-100 V	1600/1-1-1-1 A 27500/100-100-100 V	27500/100-100-100 V	1000/1-1-1 A 27500/100-100 V	1000/1-1-1 A 27500/100-100 V
ST apvijos charakteristikos / CT Winding characteristics	PX(2) - PX(2) - 0,5s NA - NA - 2,5 VA	PX(2) - PX(2) - 0,5s NA - NA - 2,5 VA	PX(1) - PX(1) - 0,5s - 0,2 NA - NA - 2,5 VA - 15 VA	NA	PX(2) - PX(2) - 0,5s NA - NA - 2,5 VA	PX(2) - PX(2) - 0,5s NA - NA - 2,5 VA
ĮT apvijos charakteristikos / VT Winding characteristics	0,5 - 3P ≥2,5 VA - ≥2,5 VA	0,5 - 3P ≥2,5 VA - ≥2,5 VA	0,5 - 0,2 - 3P ≥2,5 VA - ≥5 VA - ≥2,5 VA	0,5 - 0,5 - 3P ≥5 VA - ≥2,5 VA - ≥2,5 VA	0,5 - 3P ≥2,5 VA - ≥2,5 VA	0,5 - 3P ≥2,5 VA - ≥2,5 VA

Sutartiniai žymėjimai / Legend:
Valdomas skyriklis / Motorised disconnector
Valdomas jungtuvas / Motorised circuit breaker
Trijų padėčių valdomas skyriklis su įžemikliu / Three-position motorised disconnector with earthing switch
Galios transformatorius / Power transformer
Įtampos transformatorius / Voltage transformer
Srovės transformatorius / Current transformer
Galinė kabelio mova / Sealing end
Viršįtampių ribotuvas / Surge arrester
Talpinis įtampos indikatorius / Capacitive voltage detector
Įžeminimo linija / Earthing line
Įžeminimas / Earthing
Kilnojamo įrenginio prijungimo gnybtas / Portable connection terminal

PX (1) klasės savybės / Class PX (1) features:
- Nominali įsisotinimo elektrovara / Rated Knee point emf (E_K) = 400 V
- Didžiausia antrinės apvijos varža / Maximum secondary winding resistance 5 Ω
- Viršutinė žadinimo srovės riba / Upper limit of Exciting current (I_e) = 60 mA

PX (2) klasės savybės / Class PX (2) features:
- Nominali įsisotinimo elektrovara / Rated Knee point emf (E_K) = 400 V
- Didžiausia antrinės apvijos varža / Maximum secondary winding resistance 3 Ω
- Viršutinė žadinimo srovės riba / Upper limit of Exciting current (I_e) = 60 mA

Pastabos / Notes:

* 25 kV vardinė įtampa (pagal EN 50163) / nominal voltage (as per EN 50163).
* 27,5 kV minimali vardinė įtampa (pagal EN 50124-1) / minimum rated voltage (as per EN 50124-1).
1. Kabelio izoliacija RHZ1 36/66 kV/ Cable isolation RHZ1 36/66 kV.

LAIDA	DATA	KEITIMŲ PAVADINIMAS (PRIEŽASTIS)
0	2023-10	Statybos leidimui

KVAL. PATV. DOK. NR.	RANGOVAS	elecnor Cifuentes de Mendiláz 33, 28035-Madrid, España / INABENSA Cno. Sevilla sn. Torrecuéllar, 41011-Sevilla, España		Inžinerinių tinklų (Elektros tinklų) statybos, Pastatų Nr.4997-5011-4020, 4997-5011-4052, 4400-2064-0366 griovimo, Kaišiadorių r. sav., Žaslių sen., Guronių k., Guronių 1-oji g. 16, projektas
	PK	María José Cepeda	2023-10	110/27,5 kV Žaslių Traukos TP
	INŽ	Antonio J. Sanchez	2023-10	
	PROJEKTUOTOJAI	bsp Savanorių pr.187, Kaunas, LT-50177, Lietuva / EPI Islandijos pl. 67, Kaunas, LT-49171, Lietuva		
24998	SPV	Ričardas Padegimas	2023-10	25 kV vienlinijinė schema / 25 kV Single Line Diagram — LAIDA 0
27640	SPDV	Andrius Baltakojis	2023-10	
	INŽ	Pere Busquet Puig	2023-10	
STADIJA	STATYTOJAS:			LAPAS / LAPŲ
PP	LTG INFRA	AB „LTG Infra“ Geležinkelio g. 2, Vilnius		SII/T003-00-PP-E.B-02 — 1 / 2

25 kV DLB schema

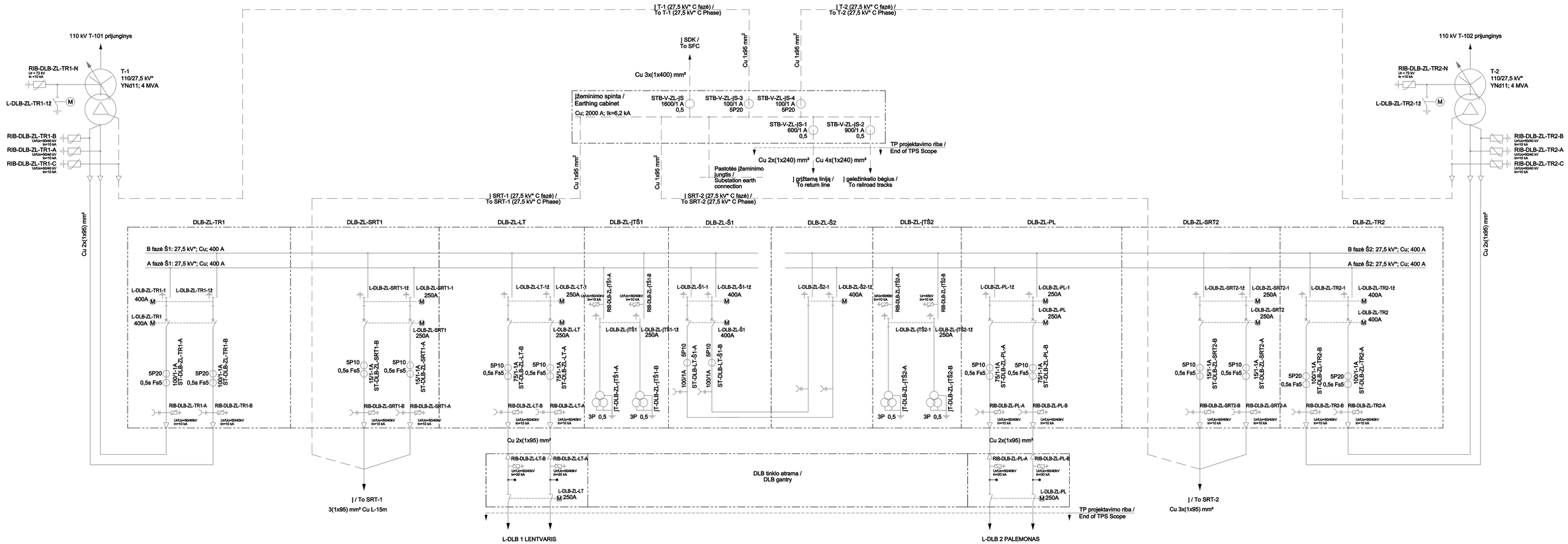

Narvelio funkcija / Cubicle function	DLB-ZL-TR1	DLB-ZL-SRT1	DLB-ZL-LT	DLB-ZL-ĮTŠ1	DLB-ZL-Š1	DLB-ZL-Š2	DLB-ZL-ĮTŠ2	DLB-ZL-PL	DLB-ZL-SRT2	DLB-ZL-TR2
Vardinė srovė / Cubicle rated current	≥400 A / 16 kA	≥250 A / 16 kA	≥250 A / 16 kA	-	≥400 A / 16 kA	≥400 A / 16 kA	-	≥250 A / 16 kA	≥250 A / 16 kA	≥400 A / 16 kA
Transf. koef. / CT/VT ratio	100/1-1 A	15/1-1 A	75/1-1 A	27500/100-100 V	100/1 A	-	27500/100-100 V	75/1-1 A	15/1-1 A	100/1-1 A
ST/TT apvijos charakteristikos / CT/VT Winding characteristics	0,5s - 5P20 2,5 VA - 2,5 VA	0,5s - 5P10 2,5 VA - 2,5 VA	0,5s - 5P10 2,5 VA - 2,5 VA	0,5 - 3P ≥2,5 VA - ≥2,5 VA	5P10 2,5 VA	-	0,5 - 3P ≥2,5 VA - ≥2,5 VA	0,5s - 5P10 2,5 VA - 2,5 VA	0,5s - 5P10 2,5 VA - 2,5 VA	0,5s - 5P20 2,5 VA - 2,5 VA

Sutartiniai žymėjimai / Legend:
Valdomas skyriklis / Motorised disconnector
Valdomas jungtuvas / Motorised circuit breaker
Trijų padėčių valdomas skyriklis su įžemiklio / Three-position motorised disconnector with earthing switch
Galios transformatorius / Power transformer
Įtampos transformatorius / Voltage transformer
Srovės transformatorius / Current transformer
Galinė kabelio mova / Sealing end
Viršįtampių ribotuvas / Surge arrester
Talpinis įtampos indikatorius / Capacitive voltage detector
Įžeminimo linija / Earthing line
Įžeminimas / Earthing
Klinojamo įrenginio prijungimo gnybtas / Portable connection terminal

Pastabos / Notes:

* 25 kV vardinė įtampa (pagal EN 50163) / nominal voltage (as per EN 50163).
* 27,5 kV minimali vardinė įtampa (pagal EN 50124-1) / minimum rated voltage (as per EN 50124-1).
1. Kabelio izoliacija RHZ1 36/66 kV/ Cable isolation RHZ1 36/66 kV.

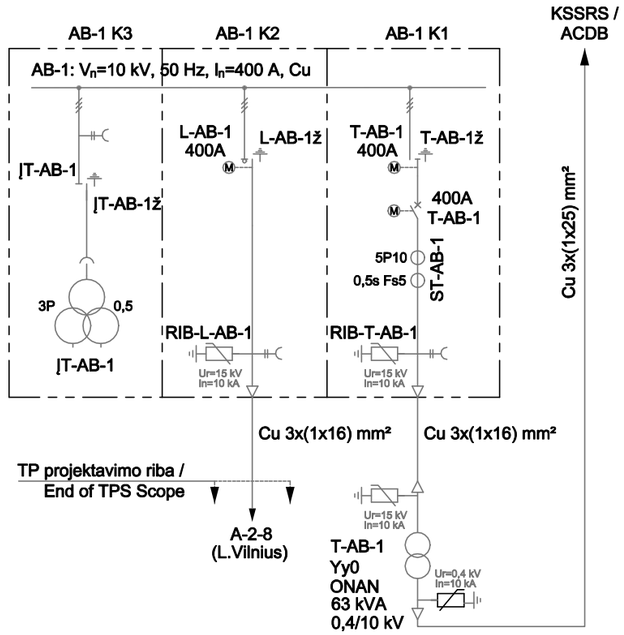

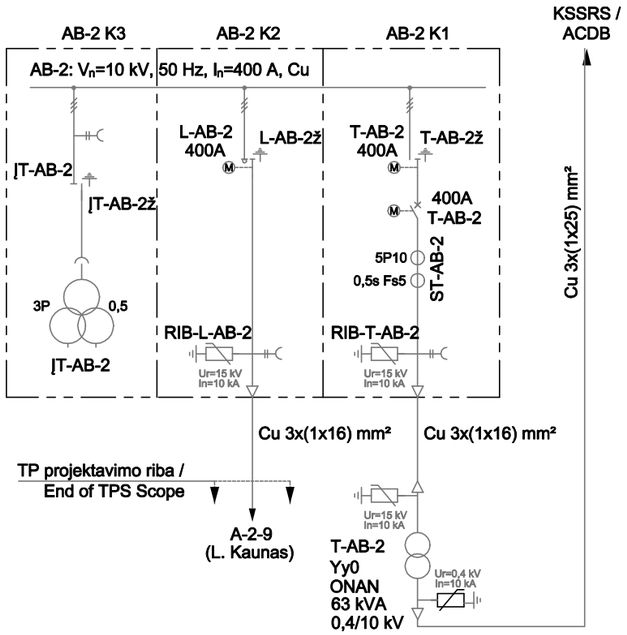

Narvelio funkcija / Cubicle function	ĮT-AB-1	L-AB-1	T-AB-1
Vardinė srovė / Cubicle rated current	≥400 A /12,5 kA	≥400 A /12,5 kA	≥400 A /12,5 kA
Transf. koef. / CT/VT ratio	10/√3 / 0,1/√3-0,1/√3 kV	-	10/1-1 A
ST/ĮT apvijos charakteristikos / CT/VT Winding characteristics	0,5 - 3P 2,5 VA - 2,5 VA	-	0,5s - 5P10 2,5 VA - 2,5 VA

Narvelio funkcija / Cubicle function	ĮT-AB-2	L-AB-2	T-AB-2
Vardinė srovė / Cubicle rated current	≥400 A /12,5 kA	≥400 A /12,5 kA	≥400 A /12,5 kA
Transf. koef. / CT/VT ratio	10/√3 / 0,1/√3-0,1/√3 kV	-	10/1-1 A
ST/ĮT apvijos charakteristikos / CT/VT Winding characteristics	0,5 - 3P 2,5 VA - 2,5 VA	-	0,5s - 5P10 2,5 VA - 2,5 VA

Sutartiniai žymėjimai / Legend:	
	Galios skyriklis / On load swith-disconnector
	Trijų padėčių valdomas skyriklis su įžemikliu / Three-position motorised disconnector with earthing switch
	Valdomas jungtuvas / Motorised circuit breaker
	Galios transformatorius / Power transformer
	Įtampos transformatorius / Voltage transformer
	Srovės transformatorius / Current transformer
	Galinė kabelio mova / Sealing end
	Viršįtampių ribotuvas / Surge arrester
	Talpinis įtampos indikatorius / Capacitive voltage detector
	Ištraukiamas įrenginys / Removable device
	Įžeminimas / Earthing

0	2023-10	Statybos leidimui				
LAIDA	DATA	KEITIMŲ PAVADINIMAS (PRIEŽASTIS)				
KVAL. PATV. DOK. NR.	RANGOVAS	elecnor Cifuentes de Mendiláz 33, 28036-Madrid, España	INABENSA Ctra. Espinar km. Torrecuellar, 41011-Sevilla, España		Inžinerinių tinklų (elektros tinklų) statybos, Pastatų, unikalūs Nr. 4997-5011-4020,4997-5011-4052, 4400-2064-0366 griovimo, Kaišiadorių r.sav., Žaslių sen., Guronių k., Guronių 1-oji g. 16, projektas	
	PK	María José Cepeda		2023-10		
	INŽ	Antonio J. Sanchez		2023-10	110/27,5 kV Žaslių Traukos TP	
	PROJEKTUOTOJAI	bsp Savanorių pr.187, Kaunas, LT-50177, Lietuva	EPI Islandijos pl. 67, Kaunas, LT-49171, Lietuva			
24998	SPV	Ričardas Padegimas		2023-10		LAIDA
27640	SPDV	Andrius Baltakojis		2023-10	10 kV AB vienlinijinė schema / single line scheme	0
	INŽ	Pere Busquet Puig		2023-10		
STADIJA	STATYTOJAS:				LAPAS	LAPŲ
PP	LTG INFRA	AB „LTG Infra“ Geležinkelio g. 2, Vilnius			SII/T003-00-PP-E.B-03	1 / 1

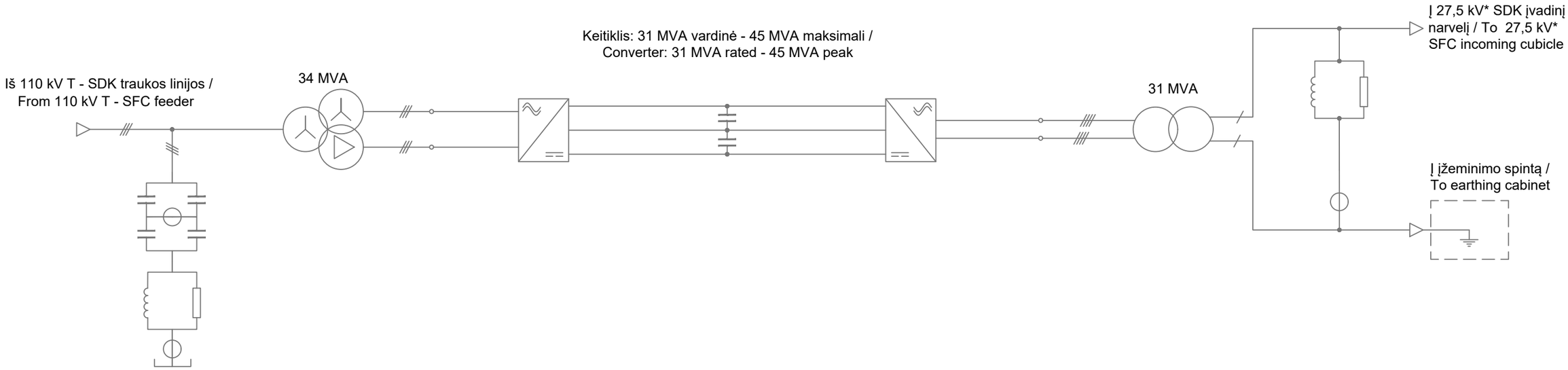

Sutartiniai žymėjimai / Legend:	
	3-F Galios transformatorius / 3-Ph power transformer
	1-F Galios transformatorius / 1-Ph power transformer
	Srovės transformatorius / Current transformer
	Galinė kabelio mova / Sealing end
	Inverteris / Inverter
	Kondensatorius / Capacitor
	Ritė / Coil
	Varža / Resistance

Pastabos / Notes:

* 25 kV nominali įtampa (pagal EN 50163) / 25 kV nominal voltage (as per EN 50163).

* 27,5 kV minimali vardinė įtampa (pagal EN 50124-1) / 27,5 kV minimum rated voltage (as per EN 50124-1).

LAIDA	DATA	KEITIMŲ PAVADINIMAS (PRIEŽASTIS)
0	2023-09	Statybos leidimui

KVAL. PATV. DOK. NR.	RANGOVAS elecnor (C/Marqués de Mondéjar 33, 28028-Madrid, España) INABENSA (Ctra. Esclusa s/n. Torreculéllar, 41011-Sevilla, España)			Inžinerinių tinklų (Elektros tinklų) statybos, Pastatų Nr.4997-5011-4020, 4997-5011-4052, 4400-2064-0366 griovimo, Kaišiadorių r. sav., Žaslių sen., Guronių k., Guronių 1-oji g. 16, projektas
	PK	María José Cepeda	2023-09	110/27,5 kV Žaslių Traukos TP
	INŽ	Antonio J. Sanchez	2023-09	
	PROJEKTUOTOJAI SENER bsp (Savanorių pr.187, Kaunas, LT-50177, Lietuva) EPI (Islandijos pl. 67, Kaunas, LT-49171, Lietuva)			
21188	SPV	Darius Balakauskas	2023-09	SDK vienlinijinė schema / SFC single line diagram — LAIDA
27640	SPDV	Andrius Baltakojis	2023-09	0
	INŽ	Loreta Garmutė	2023-09	
STADIJA	STATYTOJAS:			LAPAS / LAPŲ
TP	LTG INFRA — AB „LTG Infra“ Geležinkelio g. 2, Vilnius			SII/T003-00-PP-E.B-04 — 1 / 1

Data	
Parašas	
Pavardė	
Proj. dalis	

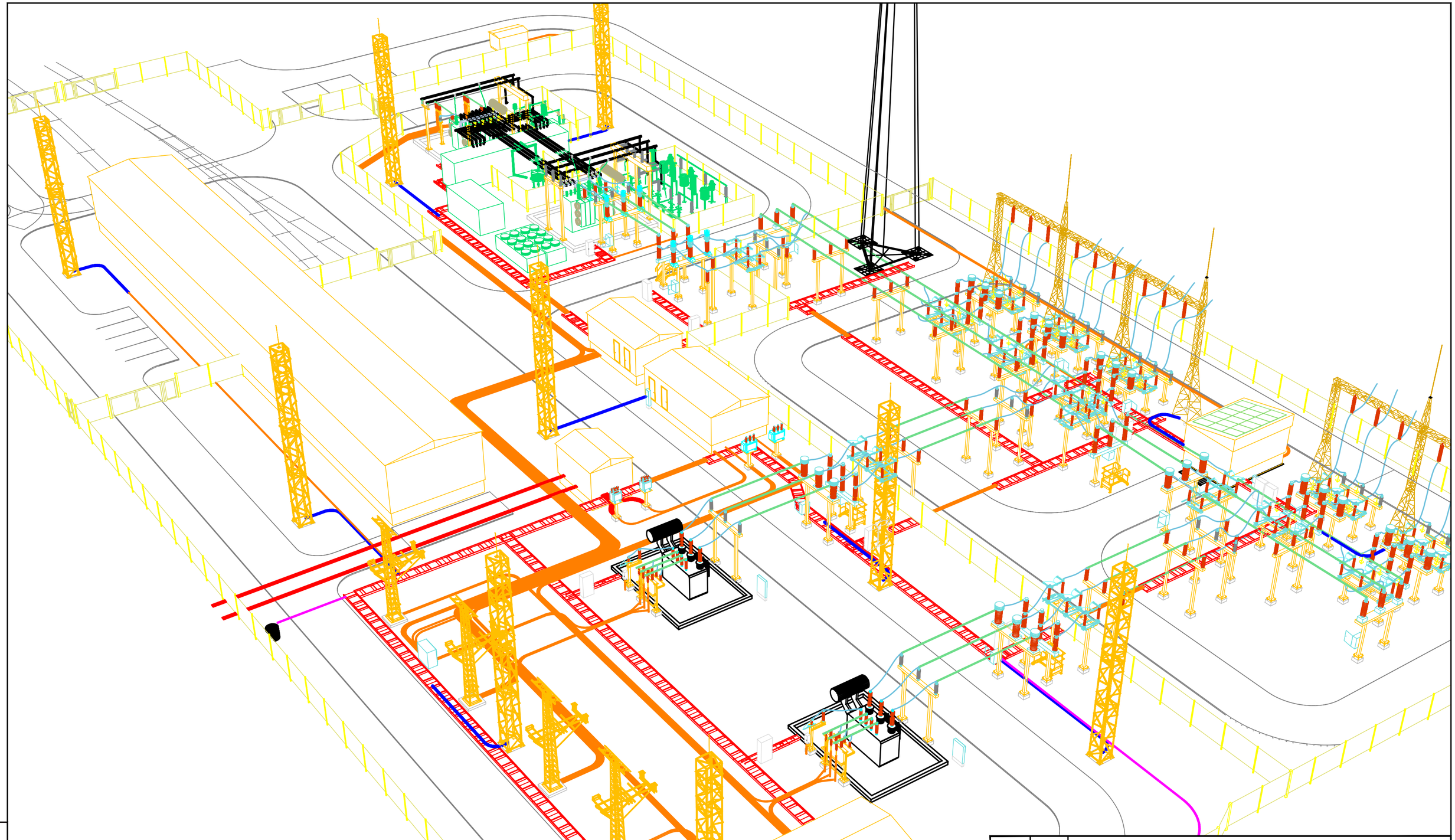

0	2023-09	Statybos leidimui		
LAIDA	DATA	KEITIMŲ PAVADINIMAS (PRIEŽASTIS)		
KVAL. PATV. DOK. NR.	RANGOVAS	elecnor Chamartín de Montajes, S.L. 28036 Madrid, España / INABENSA Ctra. Escúzar km. 7 pk.mailbox 47007 Granada, España		Inžinerinių tinklų (elektros tinklų) statybos, Pastatų, unikalūs Nr. 4997-5011-4020, 4997-5011-4052, 4400-2064-0366 griovimo, Kaišiadorių r.sav., Žaslių sen., Guronių k., Guronių 1-oji g. 16, projektas
	PK	María José Cepeda	2023-09	110/27,5 kV Žaslių Traukos TP
	INŽ	Antonio J. Sanchez	2023-09	
	PROJEKTUOTOJAI	SENER / bsp / EPI		
24998	SPV	Ričardas Padegimas	2023-09	LAIDA
27640	SPDV	Andrius Baltakojis	2023-09	Žaslių Traukos TP vizualizacija / visualization 1:250 — 0
	INŽ	Loreta Garmutė	2023-09	
STADIJA	STATYTOJAS:			LAPAS / LAPŲ
TP	LTG INFRA	AB „LTG Infra“ Geležinkelio g. 2, Vilnius		SII/T003-00-PP-E.B-05 — 1 / 1

Proj. dalis	Pavardė	Parašas	Data

A2